図面１－１

神栖市長選挙ポスター掲示場仕様図＜参考＞

掲示板の正面

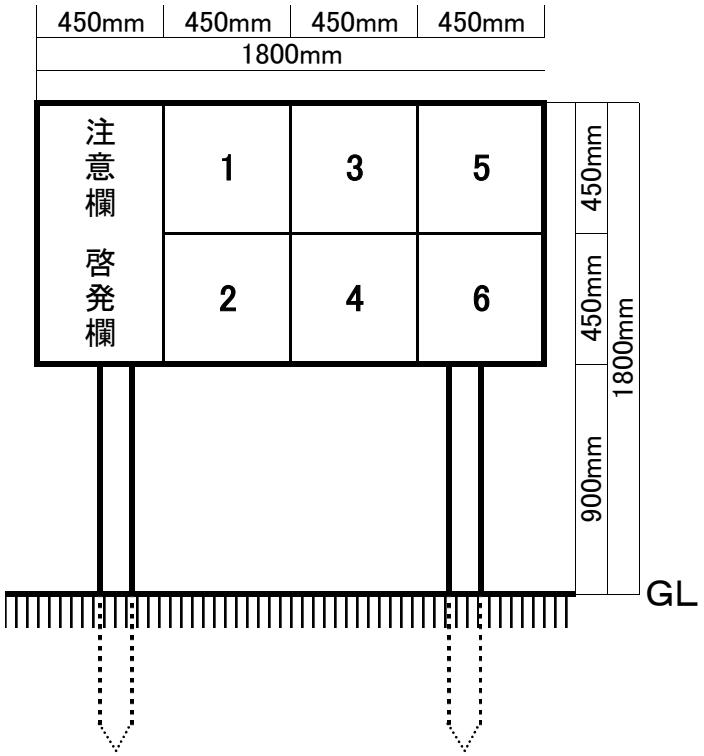

図面１－２

神栖市長選挙ポスター掲示場仕様図＜参考＞

掲示板の裏面

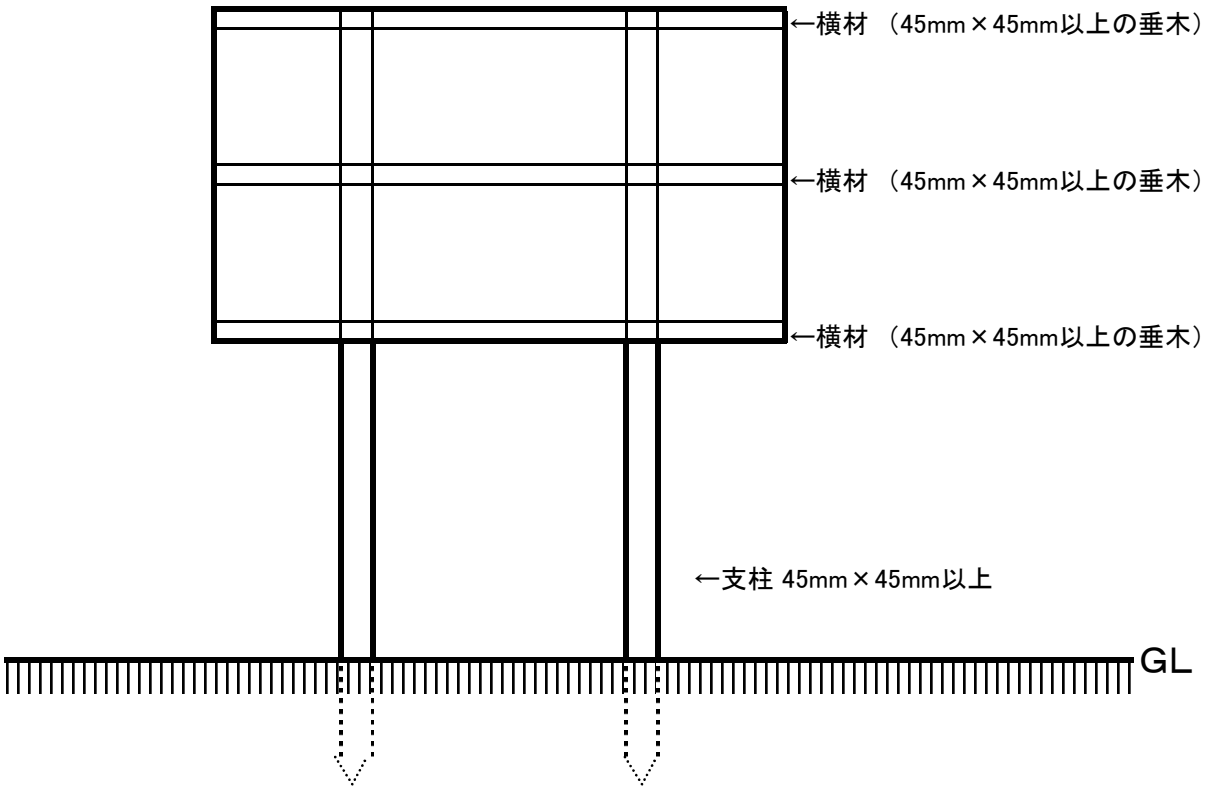

図面１－３

神栖市長選挙ポスター掲示場仕様図＜参考＞

掲示板の側面 （野立て方式）

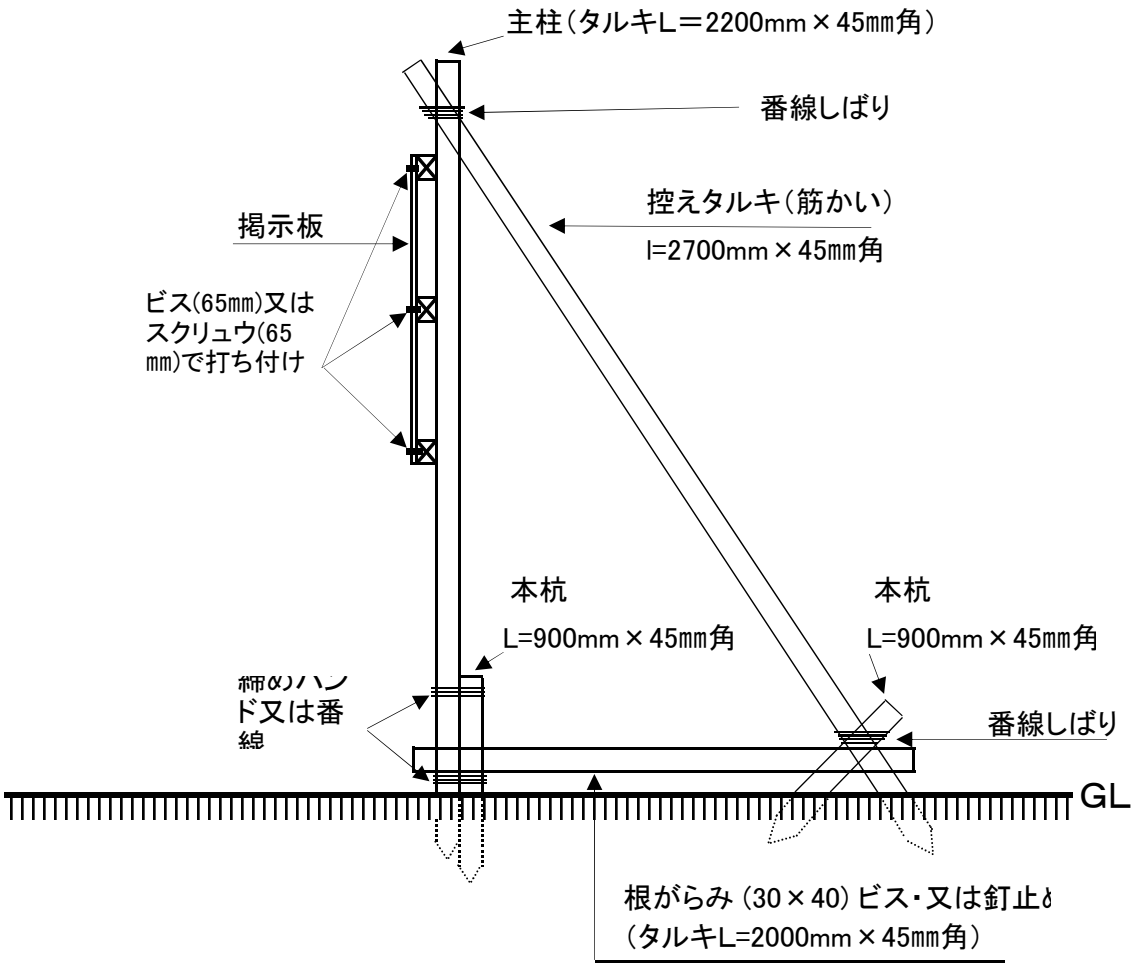

図面１－４

神栖市長選挙ポスター掲示場仕様図＜参考＞

掲示板の側面 （ブロック塀方式）

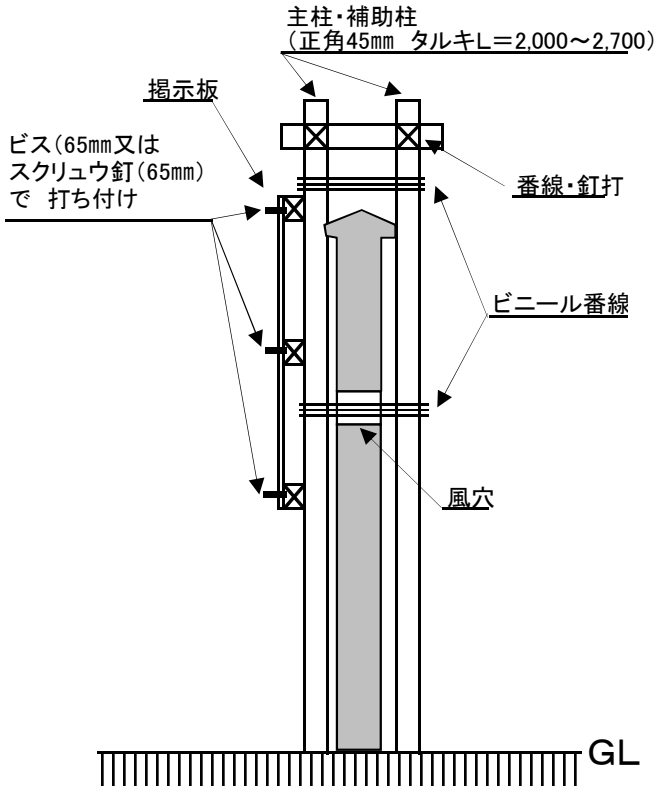

図面２－１

（参考）図案例

茨城県知事選挙ポスター掲示場仕様図

注意欄　啓発欄

茨城県知事選挙
ポスター掲示場

注意　　（No.　　）

- **ポスターは，指定された番号の区画にはってください。**
- **この掲示場は，茨城県知事選挙候補者以外の者は使用できません。**
- **掲示場をこわしたり，ポスターをやぶったりすると罰せられます。**

神栖市選挙管理委員会

9月5日

投　票　日

投票時間　午前7時から午後6時まで

上半分については，黒色刷り

「9月5日 投票日」の文字は白抜き

囲いの部分は赤色刷り

「７」,「６」の数字は赤色刷り

黒色刷り（※「7」,「6」の数字以外）

図面２－２

第49回衆議院議員総選挙ポスター掲示場仕様図

注意欄　啓発欄

衆議院小選挙区選出議員選挙

（茨城県第２区）
ポ ス タ ー 掲 示 場

注意

- ポスターは，指定された番号の区画にはってください。
- この掲示場は，衆議院小選挙区選出議員選挙候補者以外の者は使用できません。
- 掲示場をこわしたり，ポスターをやぶったりすると罰せられます。

神栖市選挙管理委員会

X月XX日

投　票　日

投票時間　午前７時から午後６時まで

上半分については，黒色刷り

「X月XX日 投票日」の文字は白抜き

囲いの部分は赤色刷り

「７」,「６」の数字は赤色刷り

黒色刷り
（※「7」,「6」の数字以外）

図面２－３

神栖市長選挙ポスター掲示場仕様図

注意欄　啓発欄

神 栖 市 長 選 挙
ポ ス タ ー 掲 示 場

注意

- ポスターは，指定された番号の区画にはってください。
- この掲示場は，神栖市長選挙候補者以外の者は使用できません。
- 掲示場をこわしたり，ポスターをやぶったりすると罰せられます。

神栖市選挙管理委員会

X月XX日

投 票 日

投票時間　午前７時から午後６時まで

上半分については，黒色刷り

「X月XX日 投票日」の文字は白抜き

囲いの部分は赤色刷り

「７」,「６」の数字は赤色刷り

黒色刷り
（※「7」,「6」の数字以外）